Подъемник для реабилитации MET LL-220

РУКОВОДСТВО ПОЛЬЗОВАТЕЛЯ



СОДЕРЖАНИЕ

1.	Введение	стр. 3
2.	Поставка	стр. 3
3.	Правила безопасности	стр. 3
4.	Условия использования	стр. 4
5.	Технические характеристики	стр. 5
6.	Подъемник в деталях	стр. 6
7.	Конструктивные особенности	стр. 7
8.	Установка подъемника	стр. 7
9.	Сборка подъемника	стр. 7
10.	Зарядка батареи аккумулятора	стр. 9
10.1.	Батарея аккумулятора	стр. 9
10.2.	Соединения и зарядка	стр. 9
10.3.	Уровень зарядки / индикаторы	стр. 10
13.	Пульт управления	стр. 10
14.	Колеса и тормоза	стр. 10
18.	Очистка и дезинфекция	стр. 11
20.	Срок службы подъемника	стр. 11
21.	Утилизация	стр. 11
22.	Техническое обслуживание	стр. 11
23.	Комплект поставки	стр. 12
24.	Гарантийные обязательства	стр. 13

1. Введение

Данная модель подъемника предназначена для использования в домашних условиях и в медицинских учреждениях для перевозки пациентов.

	Чтобы правильно использовать подъемник, внимательно прочитайте Руководство пользователя перед началом эксплуатации. Наша компания не несет ответственность за ущерб, возникающий из-за неправильного использования. Просим Вас сохранять Руководство пользователя в течение всего срока эксплуатации Вашего подъемника.

	Подъемник предназначен для использования в закрытых помещениях и должен перемещаться по ровной, гладкой и чистой поверхности. Перемещения по неровному или загрязненному полу могут привести к повреждению подъемника. Избегайте использования подъемника на наклонных полах для снижения риска. Запрещается использование подъемника для перевозки пациента на длинные дистанции или по лестницам, а также в целях, не прописанных в данном Руководстве пользователя.

ВНИМАНИЕ!
Производитель не несет ответственность за любые повреждения, несчастные случаи и травмы, которые могут возникнуть из-за нарушения правил пользования. При использовании подъемника важно соблюдать инструкции и правила техники безопасности.

Внимание!
** Технические характеристики могут незначительно меняться в зависимости от комплектации и поставляемой модификации изделия!*
** Производитель оставляет за собой право вносить изменения в технические характеристики и комплектацию изделия для улучшения качества.*

2. Поставка

Наши подъемники поставляются полностью смонтированными или разобранными на несколько частей. Перед использованием изделия подъемник должен быть полностью собран.
Если в комплектации подъемника отсутствуют какие-либо детали или обнаружены повреждения, Вы должны немедленно письменно известить производителя / поставщика.

3. Правила безопасности

- Перед использованием товара внимательно прочитайте Руководство пользователя.
- Если в подъемнике обнаружены неисправности или повреждения, не используйте его и немедленно сообщите об этом производителю/поставщику.
- Перед каждым использованием подъемника проверяйте его на наличие видимых повреждений.

- Если Вы обнаружили повреждения в процессе осмотра или эксплуатации, прекратите пользование подъемником и обратитесь к производителю/поставщику для заказа ремонта.
- Перед использованием отрегулируйте высоту сиденья, убедитесь, что рама сиденья с обеих сторон находится на одной высоте.
- Следите за тем, чтобы при посадке/подъеме пациента колеса подъемника были заблокированы.
- Избегайте резких наклонов пациента во избежание опрокидывания подъемника.
- В процессе эксплуатации следите, чтобы посторонние предметы не попадали или не располагались в непосредственной близости от подвижных узлов подъемника.
- При перемещении заранее освобождайте путь, по которому Вы планируете следовать с подъемником. Соблюдайте особую осторожность в узких местах.
- Избегайте раскачивания пациента и резких толчков в процессе эксплуатации.
- Недопустима эксплуатация подъемника во время его зарядки.
- При проведении технического обслуживания или очистки подъемник должен быть отключен от электросети.
- Не заряжайте подъемник в условиях повышенной влажности и не позволяйте влаге во время очистки подъемника проникнуть в электрические узлы подъемника.
- Производитель не несет ответственности за ущерб, вызванный использованием химикатов или других чистящих материалов, приведшим к повреждению или коррозии поверхности.

	Не превышайте допустимую нагрузку 100 кг! Не вскрывайте и не пытайтесь отремонтировать самостоятельно электрические узлы подъемника и систему его управления!

	Не оставляйте пациента в подъемнике без присмотра! Будьте максимально осторожны во время аварийного спуска пациента!

	Перед перемещением подъемника всегда проверяйте колеса и, если колеса заблокированы, разблокируйте их.

4. Условия использования

Данная модель подъемника предназначена для использования в домашних условиях и в медицинских учреждениях.
Подъемник может храниться при температуре от -10 до 50 градусов Цельсия.
Безопасная эксплуатация возможна при температуре от 5 до 45 градусов Цельсия.
Максимально допустимая влажность – 90%

5. Технические характеристики

Таблица 1 – технические параметры

Максимальная рабочая нагрузка	100 кг
Вес подъемника (без аксессуаров)	23 кг
Размеры подъемника	Длина: 770 мм Ширина: 565 мм Высота: 865 - 1165 мм
Размеры сидения	Ширина: 460 мм Глубина: 400 мм Высота: 460 – 760 мм
Тип подъема	Плавный бесступенчатый
Диаметр передних колес	127 мм
Диаметр задних колес	76,2 мм
Минимальный радиус разворота	700 мм
Степень защиты	II
Длительность работы	2 мин. нагрузки / 18 мин. пауза
Безопасность	- Аварийный спуск - Батарея низкого заряда - Аварийный СТОП

Таблица 2 – электрические параметры

Напряжение	230-240 /50 (В / Гц)	
Сист. управления	IP54	24V DC / 5A
Привод	IP54	24V DC / 5A
Пульт	IPX4	24V DC
Аккумулятор	IPX4	230V/24V, 500 mA
Батарея	IP54	24V DC / 4 A*ч

6. Подъемник в деталях



1. Подножка
2. Подъемный механизм
3. Рукоятки помощника
4. Сидение
5. Туалетное устройство
6. База
7. Система управления
8. Колеса

7. Конструктивные особенности

- Блокировка передних колес при помощи ножного тормоза.
- Эргономичные ручки для помощника-ассистента.
- Удобный пульт с интуитивно понятными изображениями функций.
- Водонепроницаемость, можно использовать в душе.

8. Установка подъемника

1. Освободите подъемник от упаковки.
2. Проверьте его на предмет возможных повреждений, которые могли произойти во время транспортировки.
3. Внимательно прочитайте руководство пользователя.
4. Заблокируйте колеса для безопасности и удобства сборки.

	Если во время установки обнаружены какие-либо неисправности или повреждения, не пользуйтесь подъемником и уведомьте о них производителя.

9. Сборка подъемника

Шаг 1: Распаковка

Достаньте изделие из упаковки и положите его на заранее подготовленный картон, ветошь и т.д. на полу. Заблокируйте тормоза на колесах так, чтобы подъемник не двигался.

Шаг 2: Подготовка к установке

Сборку устройства осуществляйте с заблокированными тормозными устройствами колес.

Шаг 3: Установка

3.1. Извлеките два штифта у основания, опустите ножки основания с обеих сторон, снова вставьте штифты и зафиксируете их. Переведите рукоятки для помощника в рабочее положение.

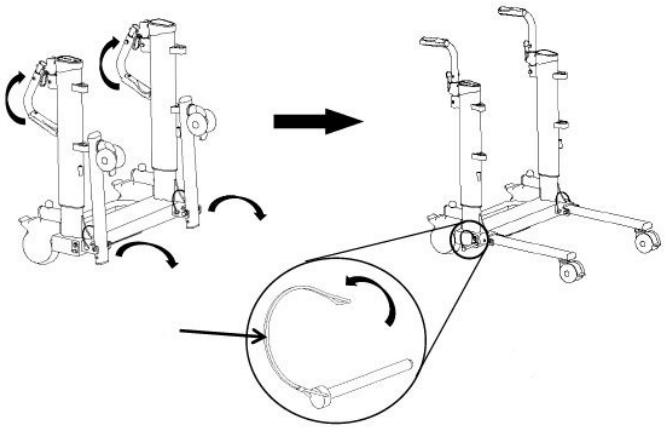

3.2. Поместите вращающуюся втулку правой рамы сиденья непосредственно над вращающейся втулкой правой трубы кронштейна.
Совместите отверстия, нажмите и удерживайте быстроразъемный переключатель, чтобы защелкнуть его на месте.
После установки каркас сиденья не должен болтаться и может свободно вращаться.
Каркас левого сиденья устанавливается таким же образом.

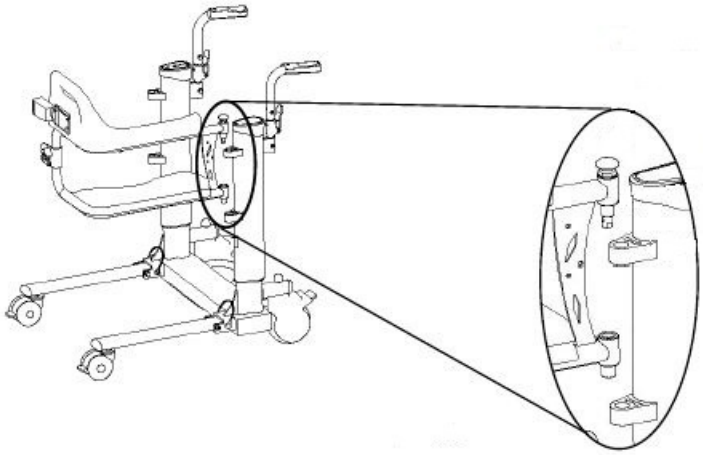

3.3. Для установки туалетного устройства необходимо сначала установить опору в монтажные отверстия двух стоек, а затем сзади установить устройство.

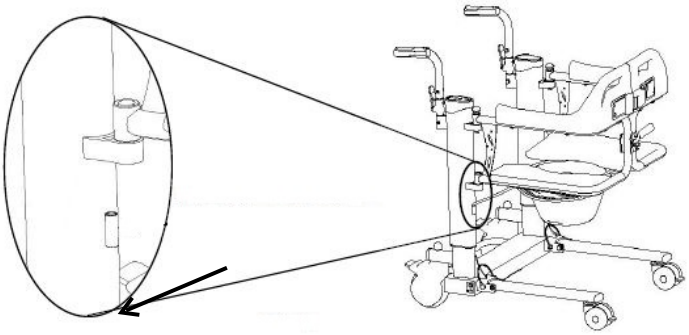

3.4. Беспроводной пульт дистанционного управления можно разместить во внутренних отверстиях боковой панели левого и правого кронштейнов сидения.

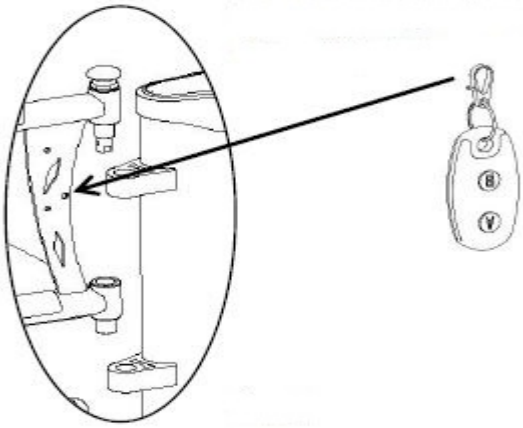

3.5. Дополнительно можно установить инфузионную стойку.

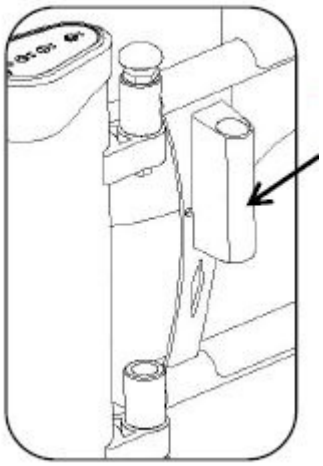

3.6. Ремень безопасности нужно установить на винт, в третье отверстие сзади справа и в третье отверстие сзади слева.

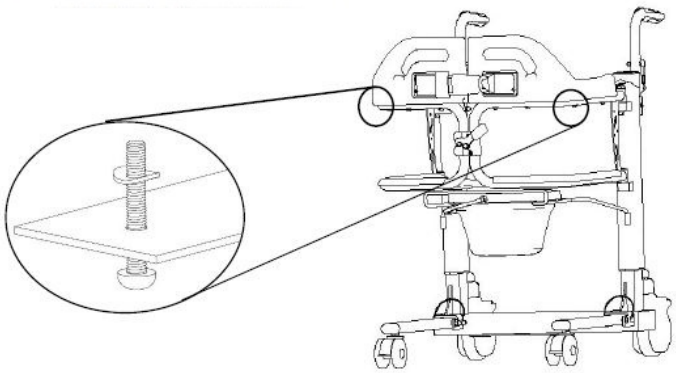

10. Зарядка батареи аккумулятора

10.1. Батарея аккумулятора

Для обеспечения безопасного использования необходимо использовать зарядное устройство, поставляемое в комплекте с подъемником. Время зарядки зависит от оставшегося заряда, но не может превышать 12 часов. Новая незаряженная батарея в первый раз полностью заряжается примерно за 4–6 часов. Если подъемник хранится в течение длительного времени, его необходимо заряжать не реже одного раза в 3 месяца.

10.2. Соединения и зарядка

- Откройте водонепроницаемую крышку зарядной базы, вставьте вилку зарядного устройства в гнездо аккумуляторной батареи, а вилку питания в розетку.
- Во время процесса зарядки индикатор на зарядном устройстве горит оранжевым, а когда индикатор становится зеленым, это означает, что аккумулятор полностью заряжен.
- После полной зарядки отключите зарядное устройство.
- Храните зарядное устройство в безопасном месте
- Выключайте питание, когда подъемник не используется, чтобы снизить энергопотребление.

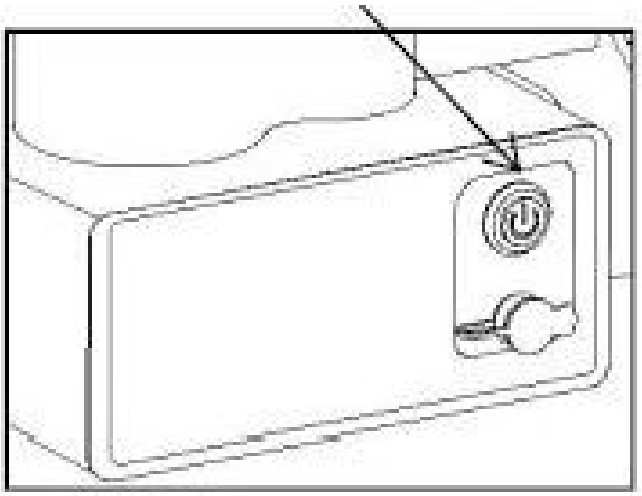

Обратите внимание:

- Перед каждым использованием проводите визуальную проверку зарядного устройства. Убедитесь, что вилка и кабель не имеют повреждений! ВО ИЗБЕЖАНИЕ ТРАВМ НЕ ИСПОЛЬЗУЙТЕ поврежденные кабели и/или вилки!
- Убедитесь в соответствии напряжения и частоты тока в сети (230-240Вт/50Гц) предохранителю зарядного устройства.
- Запрещается производить вскрытие зарядного устройства и батареи!
- Подъемник нельзя эксплуатировать во время подзарядки батареи!

10.3. Уровень зарядки / индикаторы

Блок управления имеет светодиодную индикацию уровня заряда батареи.

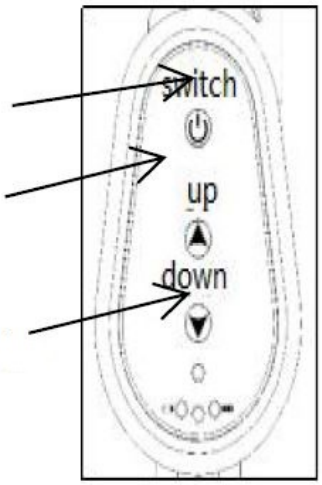

Цвет индикатора:

- Горят все индикаторы – полный уровень заряда;
- Горят красный и желтый индикаторы, зеленый выключен - уровень буксировки;
- Горят красный и зеленый индикаторы, желтый выключен - рекомендуется зарядка;
- Мигает красный индикатор, и срабатывает зуммер – запрещено использовать, необходима зарядка;

11. Пульт управления

Пульт позволяет управлять подъемником плавно и без рывков.

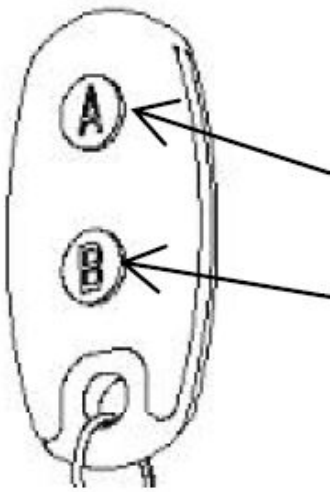

Регулировка высоты:

- Чтобы изменить высоту в сторону уменьшения или увеличения, нажмите и удерживайте соответствующую кнопку пульта.

- Если Вы отпускаете кнопку, подъемник прекращает изменение высоты.

Кнопка «A» - вверх
Кнопка «B» - вниз

12. Колеса и тормоза

Задние колеса подъемника оснащены тормозами для блокировки.



Чтобы заблокировать колесо, нажмите на рычаг тормоза «OFF».

Поднимите ногой вверх рычаг «ON», чтобы разблокировать колесо.

13. Очистка и дезинфекция

	При очистке подъемника используйте только безопасные для здоровья обеззараживающие средства.

	Не используйте абразивные вещества и жесткие щетки, которые могут привести к повреждению краски подъемника.

	Не используйте для очистки моющие средства, спирт, кислоты и ацетон, которые могут повредить элементы подъемника.

Перед очисткой подъемник должен быть отключен от электросети.
Рекомендуем Вам производить очистку при помощи щадящих бытовых чистящих средствам. Очистите подъемник от загрязнений влажной тканью и затем протрите чистой тканью насухо.

14. Срок службы подъемника

Подъемник спроектирован и сконструирован для применения в течение длительного времени. При соблюдении правил эксплуатации и ухода срок его службы оценивается в 5 лет и более в зависимости от условий и частоты применения.
При этом следует регулярно проводить техническое обслуживание подъемника.

15. Утилизация

При производстве подъемника используются материалы, которые не могут быть утилизированы, как бытовые отходы: аккумулятор, система управления приводом и т.д.
Поэтому утилизировать подъемник необходимо в строгом соответствии с законодательством Российской Федерации. Подробную информацию Вы можете получить в соответствующей районной организации.

16. Техническое обслуживание

Для безопасной эксплуатации подъемника мы рекомендуем Вам проводить техническое обслуживание хотя бы 1 раз в год.
Неправильная эксплуатация, уход за подъемником и позднее обнаружение дефектов могут повлечь за собой повреждение подъемника или травму пациента.

Следуя нашим рекомендациям по эксплуатации и уходу за подъемником, проводя регулярное ТО и используя оригинальные запчасти, Вы значительно продлите срок эксплуатации подъемника.

При каждом ТО следует проверять:

- Видимые дефекты (например, сколы, трещины, повреждения кабелей, расшатанные соединения и т.д.)
- Состояние привода и пульта управления
- Состояние кабелей
- Резиновые уплотнители аккумулятора и блока управления.
- Все резьбовые соединения
- Состояние колес
- Состояние ремней и подвесов

	Используйте только оригинальные запасные части для ремонта подъемника! Не вносите в конструкцию подъемника изменения! Это может привести к поломке подъемника и травме пациента, а также к исключению из сферы действия гарантии!

	Если Вы обнаружили какие-либо неисправности в работе привода, аккумулятора или пульта управления, не пытайтесь ремонтировать их самостоятельно. Электрические элементы, вскрытые кем-либо кроме нашего технического персонала, будут исключены из сферы действия гарантии!

Следуя рекомендациям по эксплуатации и уходу за подъемником, проводя регулярное ТО и используя оригинальные запчасти, Вы значительно продлите срок эксплуатации подъемника.

17. Комплект поставки:

Наименование	Количество
База (опорная рама)	1
Каркас сиденья + левая пластиковая спинка	1
Каркас сиденья + правая пластиковая спинка	1
Туалетное устройство	1
Опора для туалетного устройства	1
Подушка для сиденья	1
Зарядное устройство	1
Пульт дистанционного управления	1

18. Гарантийные обязательства

- Гарантийный срок на подъемник – 24 месяца со дня продажи.
- Гарантия на аккумуляторную батарею – 12 месяцев.

Началом гарантийного периода является дата продажи, указанная в товарной документации.
Гарантия предоставляется при соблюдении условий эксплуатации, указанных в данном паспорте.
Гарантия охватывает любые заводские дефекты в течение гарантийного срока и включает себя бесплатную замену неисправных деталей и работу по устранению заводского дефекта. Гарантия распространяется при предоставлении товарных документов и письменной рекламации.

Гарантия не распространяется на следующие неисправности:

- Механические повреждения.
- Дефекты, возникшие в результате естественного износа изделия или его несоответствующего использования.
- Дефекты, возникшие в результате отклонения параметров питающих сетей от Государственных технических стандартов.
- Настоящая гарантия не распространяется на изделия, если недостатки в нем возникли вследствие нарушения потребителем правил пользования или хранения, согласно данному руководству к применению, действия третьих лиц или непреодолимой силы (ст. 17 п. 5 закона «О ЗАЩИТЕ ПРАВ ПОТРЕБИТЕЛЕЙ»).

Настоящим подтверждаю, что данное изделие проверено в моем присутствии и находится в рабочем состоянии. Претензий к внешнему виду/комплектности не имею. Также подтверждаю приемлемость условий Гарантии.

Покупатель_____

Дата продажи:_____ м.п.

Продавец: _____